角柱、円柱の表面積

次の図形の表面積を求めましょう。

①

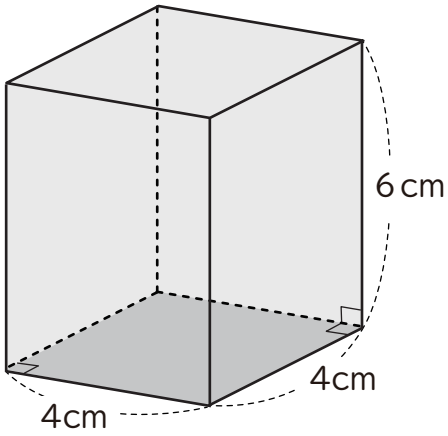

②

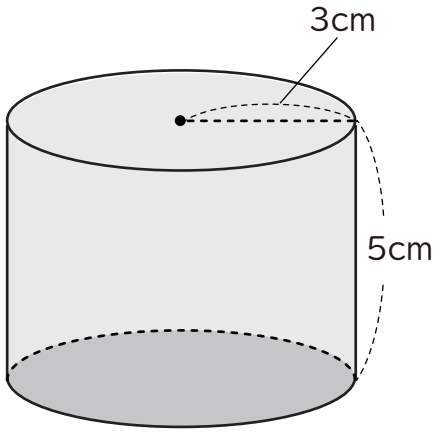

③

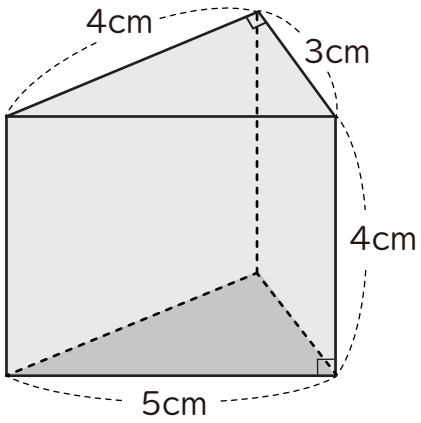

© おかわりドリル

角柱、円柱の表面積

次の図形の表面積を求めましょう。

①

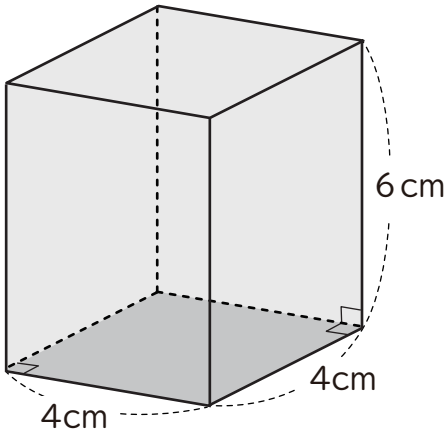

底面積は$4\times4=16$
側面積は$6\times4\times4=96$
よって表面積は$16\times2+96=128$

$128\,cm^2$

②

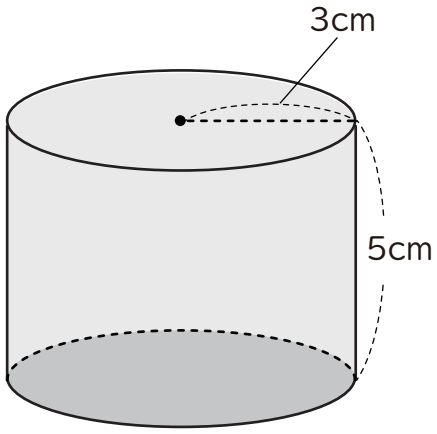

底面積は$\pi\times3^2=9\pi$
側面積は$2\pi\times3\times5=30\pi$
よって表面積は$9\pi\times2+30\pi=48\pi$

$48\pi\,cm^2$

③

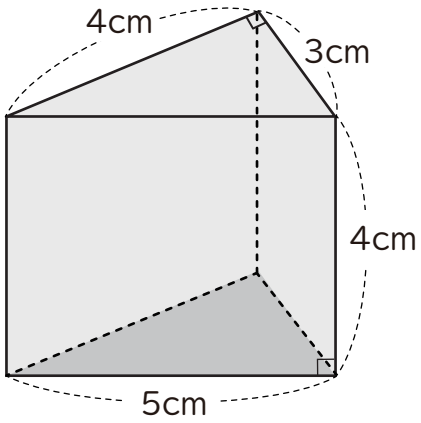

底面積は$3\times4\div2=6$
側面積は$4\times(3+4+5)=48$
よって表面積は$6\times2+48=60$

$60\,cm^2$

© おかわりドリル